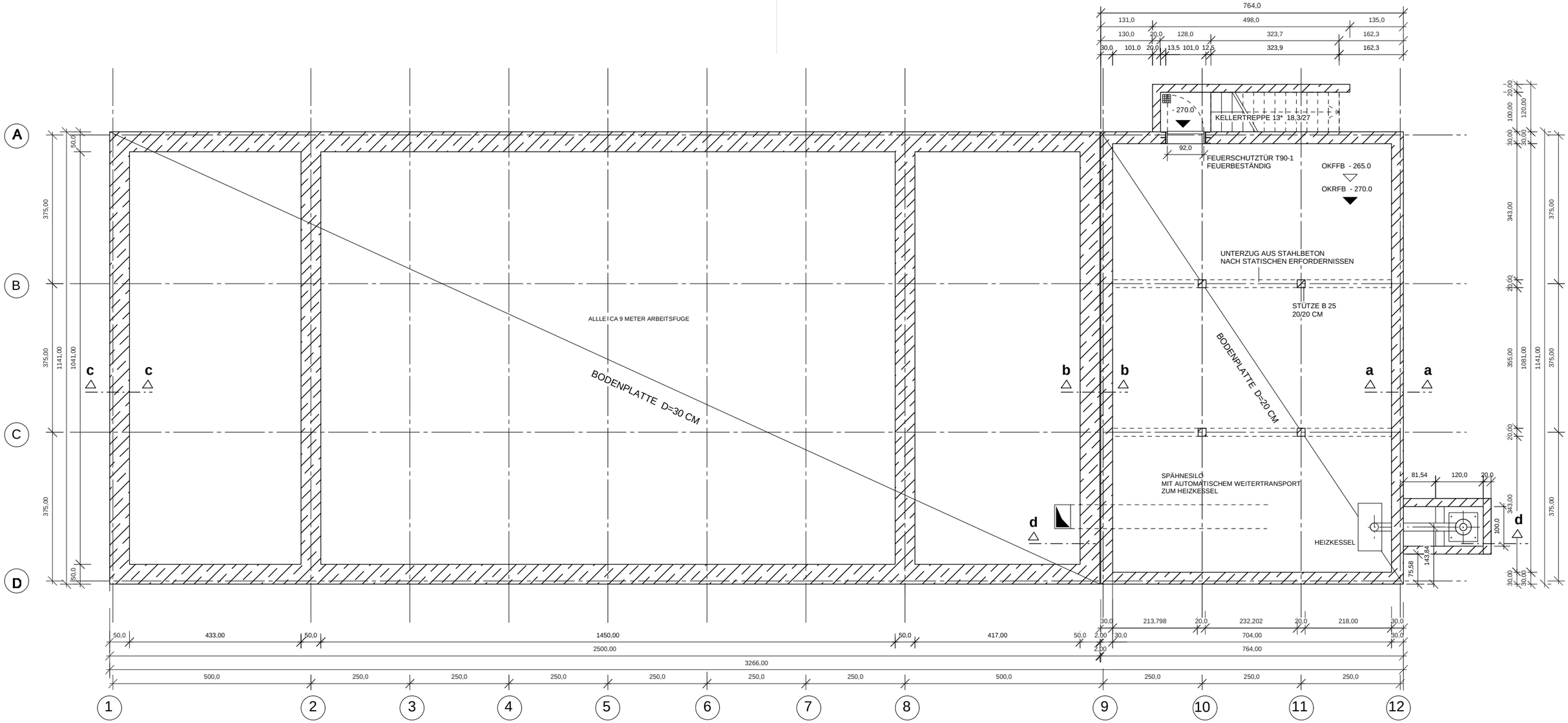

GRUNRISS KELLER M:1/50

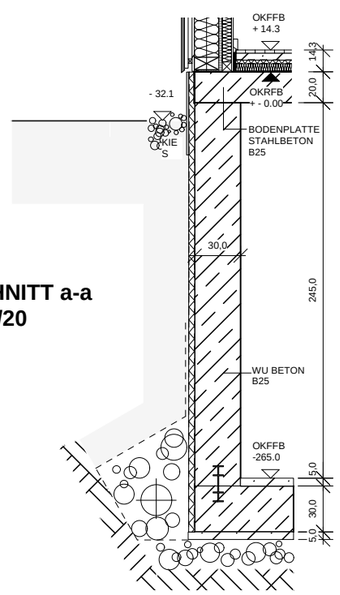

SCHNITT a-a M:1/20

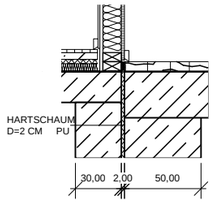

SCHNITT b-b M:1/20

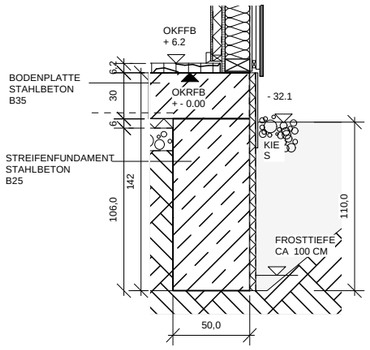

SCHNITT c-c M:1/20

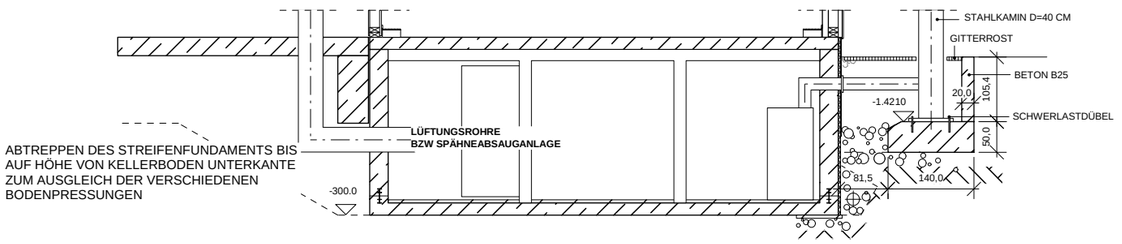

SCHNITT d-d M:1/50

1.5 WERKPLANUNG
FUNDAMENTPLAN · UNTERGESCHOSS M:1/50 FUNDAMENTANSCHLÜSSE M: 1/20
SCHREINEREI · 4 SEMESTER · KOHLER JACQUES